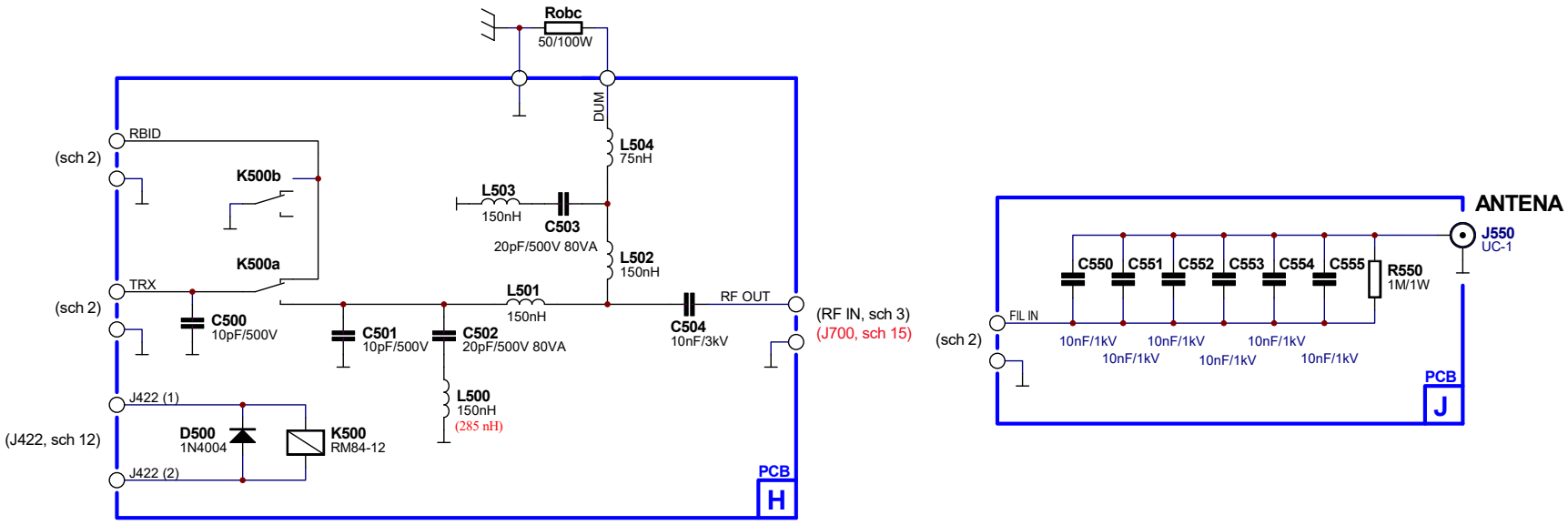

Title	RX/TX wej. PA, filtr ANT - MC PowerAmp 400 4xGU50	
Size B	Number	Revision SP9XUH
Date: 26-06-2018		Scheet 13 of 15
File:		

Schemat 13 - Przełączanie RX/TX; wejście PA.